ردیف	نام کالا	رنگ نور	کد کالا	تعداد در کارتن	مصرف کننده Pu	تصویر ۱۴۰۱/۱۲/۰۱ ۲۰۰۲۲۳۰۸۳۸۱۲۰
۱	لامپ LED حبابی ۳ وات E۲۷	سفید	۷۱۷۳	۱۰۰	۲۰۰,۰۰۰	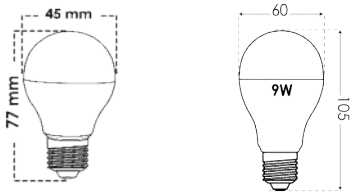
		آفتابی	۷۱۷۴			
		سفیدآفتابی	۷۱۷۵			
۲	لامپ LED حبابی ۳ وات رنگی E۲۷	آبی	۷۱۷۶	۱۰۰	۲۰۰,۰۰۰	
		سبز	۷۱۷۷			
		قرمز	۷۱۷۸			
		زرد	۷۱۷۹			
۳	لامپ LED حبابی ۹ وات E۲۷	سفید	۷۲۵۹	۱۰۰	۲۷۷,۰۰۰	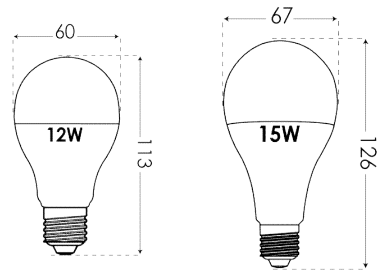
		سفیدآفتابی	۷۱۵۴			
		آفتابی	۷۲۶۰			
۴	لامپ LED حبابی ۹ وات رنگی E۲۷	سبز	۷۲۷۳	۱۰۰	۳۰۵,۰۰۰	
		قرمز	۷۲۷۴			
		آبی	۷۲۷۵			
		زرد	۷۱۲۹			
۵	لامپ LED حبابی ۱۲ وات E۲۷	سفید	۷۲۷۶	۱۰۰	۳۲۰,۰۰۰	
		سفیدآفتابی	۷۱۵۵			
		آفتابی	۷۲۷۷			
۶	لامپ LED حبابی ۱۵ وات E۲۷	سفید	۷۲۷۸	۵۰	۴۶۰,۰۰۰	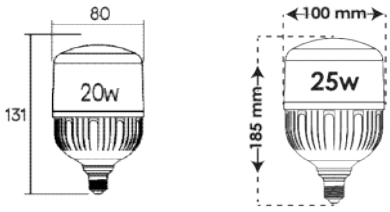
		سفیدآفتابی	۷۱۵۶			
		آفتابی	۷۲۷۹			
۷	لامپ LED استوانه ای ۲۰ وات E۲۷	سفید	۷۱۵۸	۴۸	۷۰۰,۰۰۰	
		آفتابی	۷۱۵۹			
		سفیدآفتابی	۷۱۶۰			
۸	لامپ LED استوانه ای ۲۵ وات E۲۷	سفید	۷۱۵۱	۲۴	۸۵۰,۰۰۰	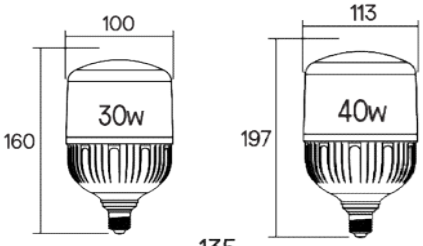
		آفتابی	۷۱۵۲			
		سفیدآفتابی	۷۱۵۳			
۹	لامپ LED استوانه ای ۳۰ وات E۲۷	سفید	۷۲۶۱	۲۴	۱,۱۵۰,۰۰۰	
		آفتابی	۷۲۶۲			
		سفیدآفتابی	۷۱۶۳			
۱۰	لامپ LED استوانه ای ۴۰ وات E۲۷	سفید	۷۲۶۳	۱۲	۱,۷۷۰,۰۰۰	
		آفتابی	۷۲۶۴			
		سفیدآفتابی	۷۱۶۱			
۱۱	لامپ LED استوانه ای ۵۰ وات E۲۷	سفید	۷۲۶۵	۱۲	۲,۲۵۰,۰۰۰	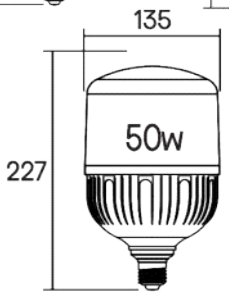
		آفتابی	۷۲۶۶			
		سفیدآفتابی	۷۱۶۲			
۱۲	لامپ LED اشکی ۶ وات مات E۱۴	سفید	۷۲۴۷	۱۰۰	۲۹۰,۰۰۰	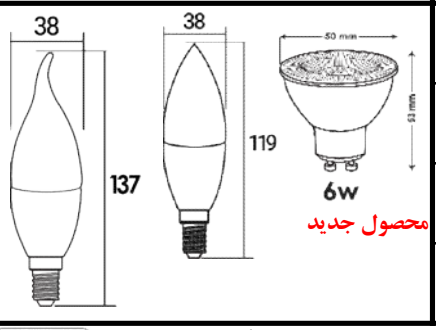
		آفتابی	۷۲۴۸			
۱۳	لامپ LED شمعی ۶ وات مات E۱۴	سفید	۷۱۶۷	۱۰۰	۲۸۰,۰۰۰	
		آفتابی	۷۱۶۸			
۱۴	لامپ LED ۶ وات GU۱۰	سفید	۷۳۰۰	۱۰۰	۳۵۰,۰۰۰	
		آفتابی	۷۳۰۱			
۱۵	رابط GU۱۰		۷۲۱۰	۲۰۰	۴۵,۰۰۰	

محصول جدید

دفتر فروش : مشهد شهرک صنعتی توس، فاز۲، بلوار اندیشه، شماره ۲۰۷ تلفن : ۳۱۵۲۵-۰۵۱ فاکس: ۳۵۴۱۱۰۳۲-۰۵۱ , تلگرام : ۰۹۱۵۸۱۲۲۰۷۲
www.ParsShoa.co تلگرام و اینستاگرام : @ParsShoa Co

ردیف	نام کالا	رنگ نور	کد کالا	تعداد در کارتن	مصرف کننده Pu	تصویر ۱۴۰۱/۱۲/۰۱ ۲۰۰۲۲۳۰۸۳۹۱۲۰
۱	گلاریس ۷ وات دایره ای	سفید آفتابی سفید آفتابی	۷۷۱۱ ۷۷۱۲ ۷۷۱۳	۱۰۰	۳۴۰,۰۰۰	
۲	گلاریس ۹ وات دایره ای	سفید آفتابی سفید آفتابی	۷۷۱۴ ۷۷۱۵ ۷۷۱۶	۵۰	۴۴۰,۰۰۰	
۳	گلاریس ۱۲ وات دایره ای	سفید آفتابی سفید آفتابی	۷۷۱۷ ۷۷۱۸ ۷۷۱۹	۳۰	۷۰۰,۰۰۰	
۴	گلاریس ۱۸ وات دایره ای	سفید آفتابی سفید آفتابی	۷۷۲۰ ۷۷۲۱ ۷۷۲۲	۲۰	۱,۱۱۰,۰۰۰	
۵	گلاریس ۳۰ وات دایره ای	سفید آفتابی سفید آفتابی	۷۷۲۳ ۷۷۲۴ ۷۷۲۵	۱۰	۲,۰۵۰,۰۰۰	
۶	گلاریس ۴۲ وات دایره ای	سفید سفید آفتابی آفتابی	۷۷۰۱ ۷۷۰۳ ۷۷۰۲	۱۰	۲,۴۲۰,۰۰۰	
۷	گلاریس ۷ وات مربعی	سفید آفتابی سفید آفتابی	۷۷۲۶ ۷۷۲۷ ۷۷۲۸	۵۰	۳۸۰,۰۰۰	
۸	گلاریس ۹ وات مربعی	سفید آفتابی سفید آفتابی	۷۷۲۹ ۷۷۳۰ ۷۷۳۱	۵۰	۵۱۰,۰۰۰	
۹	گلاریس ۱۲ وات مربعی	سفید آفتابی سفید آفتابی	۷۷۳۲ ۷۷۳۳ ۷۷۳۴	۳۰	۷۷۵,۰۰۰	
۱۰	گلاریس ۱۸ وات مربعی	سفید آفتابی سفید آفتابی	۷۷۳۵ ۷۷۳۶ ۷۷۳۷	۲۰	۱,۱۹۰,۰۰۰	
۱۱	گلاریس ۳۰ وات مربعی	سفید آفتابی سفید آفتابی	۷۷۳۸ ۷۷۳۹ ۷۷۴۰	۱۰	۲,۲۳۰,۰۰۰	
۱۲	گلاریس ۴۲ وات مربعی	سفید سفید آفتابی آفتابی	۷۷۰۴ ۷۷۰۶ ۷۷۰۵	۱۰	۲,۵۳۰,۰۰۰	
۱۳	سولاریس ۵ وات دایره ای	سفید آفتابی سفید آفتابی	۸۳۷۳ ۸۳۷۴ ۸۳۷۵	۱۰۰	۲۶۰,۰۰۰	
۱۴	سولاریس ۷ وات دایره ای	سفید سفید آفتابی آفتابی	۷۷۴۱ ۷۹۴۹ ۷۷۴۲	۱۰۰	۲۸۰,۰۰۰	
۱۵	سولاریس ۷ وات بدنه مشکی دایره ای	سفید آفتابی سفید آفتابی	۸۲۰۴ ۸۲۰۵ ۸۲۰۶	۵۰	۲۸۰,۰۰۰	
۱۶	سولاریس ۷ وات بدنه نقره ای دایره ای	سفید آفتابی سفید آفتابی	۸۱۹۸ ۸۱۹۹ ۸۲۰۰	۵۰	۳۵۱,۰۰۰	
۱۷	سولاریس ۹ وات دایره ای	سفید سفید آفتابی آفتابی	۷۷۴۳ ۷۹۵۰ ۷۷۴۴	۱۰۰	۳۶۵,۰۰۰	
۱۸	سولاریس ۹ وات بدنه مشکی دایره ای	سفید آفتابی سفید آفتابی	۸۲۰۷ ۸۲۰۸ ۸۲۰۹	۱۰۰	۳۶۵,۰۰۰	
۱۹	سولاریس ۱۲ وات دایره ای	سفید سفید آفتابی آفتابی	۷۷۴۵ ۷۹۵۱ ۷۷۴۶	۳۰	۵۹۰,۰۰۰	
۲۰	سولاریس ۱۸ وات دایره ای	سفید سفید آفتابی آفتابی	۷۷۴۷ ۷۹۵۲ ۷۷۴۸	۲۰	۹۲۰,۰۰۰	
۲۱	سولاریس ۳۰ وات دایره ای	سفید سفید آفتابی آفتابی	۷۷۴۹ ۷۹۵۳ ۷۷۵۰	۱۰	۱,۸۹۰,۰۰۰	
۲۲	سولاریس ۴۲ وات دایره ای	سفید سفید آفتابی آفتابی	۷۸۱۷ ۷۹۵۴ ۷۸۱۸	۱۰	۲,۲۱۰,۰۰۰	
۲۳	سولاریس ۷ وات مربعی	سفید سفید آفتابی آفتابی	۸۱۲۹ ۸۱۳۱ ۸۱۳۰	۵۰	۳۴۰,۰۰۰	
۲۴	سولاریس ۱۲ وات مربعی	سفید سفید آفتابی آفتابی	۸۱۳۲ ۸۱۳۴ ۸۱۳۳	۳۰	۶۴۰,۰۰۰	
۲۵	سولاریس ۱۸ وات مربعی	سفید سفید آفتابی آفتابی	۸۱۳۵ ۸۱۳۷ ۸۱۳۶	۲۰	۹۷۰,۰۰۰	
۲۶	سولاریس ۳۰ وات مربعی	سفید آفتابی سفید آفتابی	۸۱۹۲ ۸۱۹۳ ۸۱۹۴	۱۰	۱,۷۷۰,۰۰۰	
۲۷	آرامیس ۷ وات دایره ای	سفید آفتابی سفید آفتابی	۷۷۰۷ ۷۷۰۸ ۷۹۵۵	۵۰	۳۱۱,۰۰۰	
۲۸	آرامیس ۹ وات دایره ای	سفید آفتابی سفید آفتابی	۷۷۰۹ ۷۷۱۰ ۷۹۵۶	۵۰	۴۰۳,۰۰۰	

ردیف	نام کالا	رنگ نور	کد کالا	تعداد در کارتن	مصرف کننده Pu	تصویر ۱۴۰۱/۱۲/۰۱ ۲۰۰۲۲۳۰۸۳۹۱۲۰
۱	اسلیم ۸ وات دایره ای	سفید	۷۸۲۲	۱۰۰	۸۳۰,۰۰۰	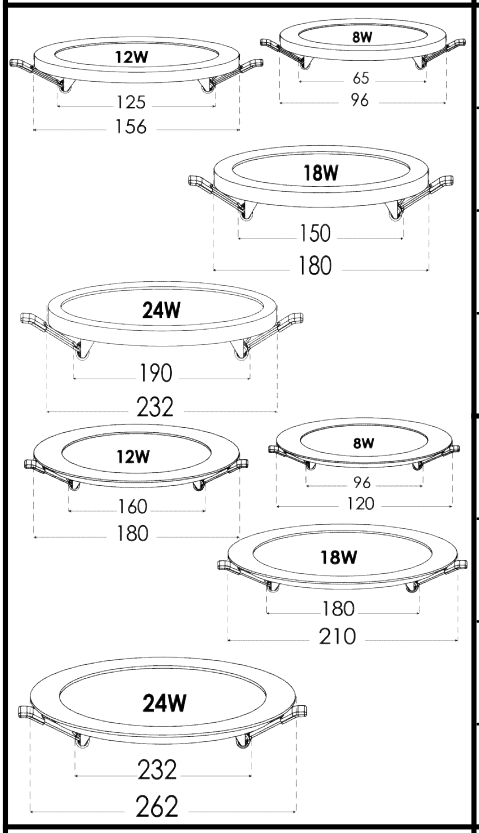
		آفتابی	۷۸۲۳			
		سفیدآفتابی	۷۹۴۵			
۲	اسلیم ۱۲ وات دایره ای	سفید	۷۶۲۲	۱۸	۱,۵۳۰,۰۰۰	
		آفتابی	۷۶۲۳			
		سفیدآفتابی	۷۹۴۶			
۳	اسلیم ۱۸ وات دایره ای	سفید	۷۶۲۴	۱۲	۲,۲۲۰,۰۰۰	
		آفتابی	۷۶۲۵			
		سفیدآفتابی	۷۹۴۷			
۴	اسلیم ۲۴ وات دایره ای	سفید	۷۶۲۶	۱۲	۳,۱۳۰,۰۰۰	
		آفتابی	۷۶۲۷			
		سفیدآفتابی	۷۹۴۸			
۵	اسلندر ۸ وات دایره ای	سفید	۷۸۷۳	۵۰	۸۳۰,۰۰۰	
		آفتابی	۷۸۷۴			
		سفیدآفتابی	۷۸۷۵			
۶	اسلندر ۱۲ وات دایره ای	سفید	۷۸۷۶	۱۸	۱,۵۳۰,۰۰۰	
		آفتابی	۷۸۷۷			
		سفیدآفتابی	۷۸۷۸			
۷	اسلندر ۱۸ وات دایره ای	سفید	۷۸۷۹	۱۲	۲,۲۲۰,۰۰۰	
		آفتابی	۷۸۸۰			
		سفیدآفتابی	۷۸۸۱			
۸	اسلندر ۲۴ وات دایره ای	سفید	۷۸۸۲	۱۲	۳,۱۳۰,۰۰۰	
		آفتابی	۷۸۸۳			
		سفیدآفتابی	۷۸۸۴			
۹	فولایت ۷ وات دایره ای	سفید	۷۹۲۳	۴۸	۶۳۰,۰۰۰	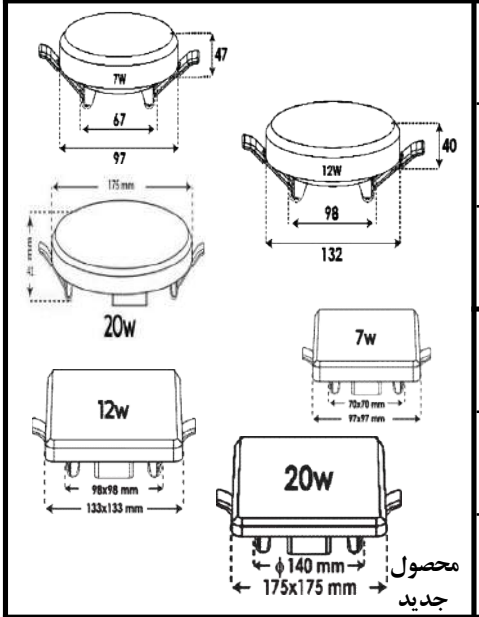 محصول جدید
		آفتابی	۷۹۲۴			
		سفیدآفتابی	۷۹۲۵			
۱۰	فولایت ۱۲ وات دایره ای	سفید	۷۹۲۹	۲۴	۱,۳۲۰,۰۰۰	
		آفتابی	۷۹۳۰			
		سفیدآفتابی	۷۹۳۱			
۱۱	فولایت ۲۰ وات دایره ای	سفید	۷۹۹۴	۱۸	۱,۷۰۰,۰۰۰	
		آفتابی	۷۹۹۵			
		سفیدآفتابی	۷۹۹۶			
۱۲	فولایت ۷ وات مربعی	سفید	۷۹۸۸	۴۸	۸۱۰,۰۰۰	
		آفتابی	۷۹۸۹			
		سفیدآفتابی	۷۹۹۰			
۱۳	فولایت ۱۲ وات مربعی	سفید	۷۹۸۲	۲۴	۱,۱۴۰,۰۰۰	
		آفتابی	۷۹۸۳			
		سفیدآفتابی	۷۹۸۴			
۱۴	فولایت ۲۰ وات مربعی	سفید	۷۹۹۱	۱۸	۱,۷۴۰,۰۰۰	
		آفتابی	۷۹۹۲			
		سفیدآفتابی	۷۹۹۳			
۱۵	هایلایت ۱۲ وات مربعی	سفید	۸۱۰۷	۴۸	۱,۳۳۰,۰۰۰	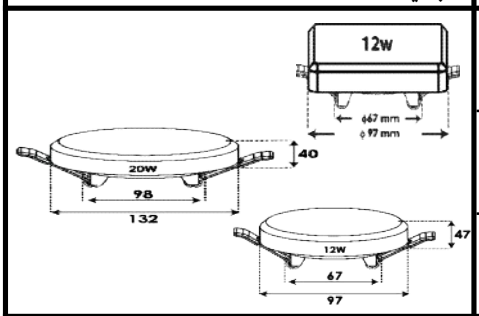
		آفتابی	۸۱۰۸			
		سفیدآفتابی	۸۱۰۹			
۱۶	هایلایت ۱۲ وات دایره ای	سفید	۷۹۲۶	۴۸	۱,۲۸۰,۰۰۰	
		آفتابی	۷۹۲۷			
		سفیدآفتابی	۷۹۲۸			
۱۷	هایلایت ۲۰ وات دایره ای	سفید	۷۹۳۲	۲۴	۱,۹۰۰,۰۰۰	
		آفتابی	۷۹۳۳			
		سفیدآفتابی	۷۹۳۴			

ردیف	نام کالا	رنگ نور	کد کالا	تعداد در کارتن	مصرف کننده Pu	تصویر ۱۴۰۱/۱۲/۰۱ ۲۰۰۲۲۳۰۸۳۹۱۲۰
۱	پنل لایت صدفی ۵۰ وات ۶۰*۶۰	سفید	۷۵۸۶	۴	۹,۴۰۰,۰۰۰	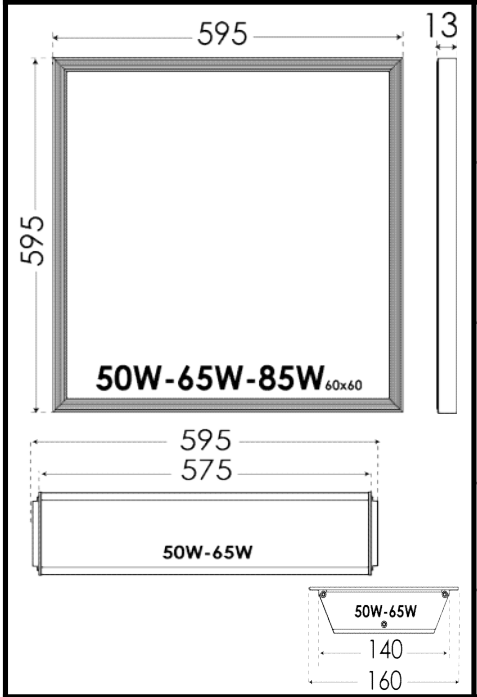
		آفتابی	۷۵۸۷			
		سفیدآفتابی	۷۸۳۳			
۲	پنل لایت صدفی ۶۵ وات ۶۰*۶۰	سفید	۷۵۸۴	۴	۱۰,۳۵۰,۰۰۰	
		آفتابی	۷۵۸۵			
		سفیدآفتابی	۷۶۸۶			
۳	پنل لایت صدفی ۸۵ وات ۶۰*۶۰	سفید	۷۵۸۸	۴	۱۱,۷۶۰,۰۰۰	
		آفتابی	۷۵۸۹			
		سفیدآفتابی	۷۶۸۷			
۴	میناب ۵۰ وات توکار ۱۶*۶۰	سفید	۷۶۹۱	۵	۵,۳۰۰,۰۰۰	
		سفیدآفتابی	۷۶۹۳			
۵	میناب ۶۵ وات توکار ۱۶*۶۰	سفید	۷۶۷۷	۵	۶,۱۰۰,۰۰۰	
		سفیدآفتابی	۷۶۷۹			
۶	بوردر لایت ۵۰ وات ۶۰*۶۰	سفید	۷۶۰۴	۴	۵,۸۵۰,۰۰۰	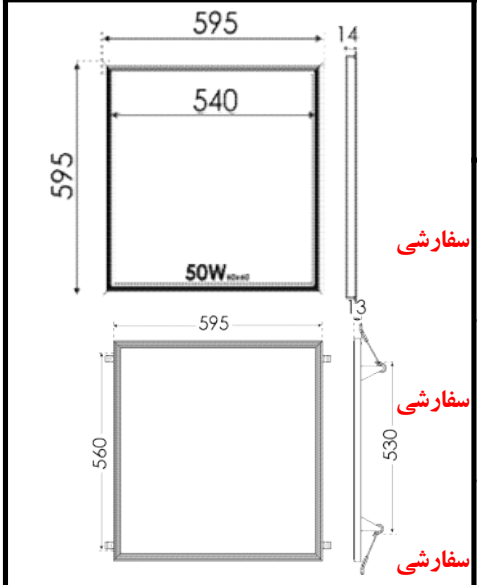
		آفتابی	۷۶۰۵			
		سفیدآفتابی	۷۶۰۶			
۷	هنگام ۵۰ وات توکار فنردار ۶۰*۶۰	سفید	۷۷۹۵	۴	۱۰,۱۱۰,۰۰۰	سفارشی
		آفتابی	۷۷۹۶			
		سفیدآفتابی	۷۷۹۷			
۸	هنگام ۶۵ وات توکار فنردار ۶۰*۶۰	سفید	۷۷۷۴	۴	۱۱,۱۲۰,۰۰۰	سفارشی
		آفتابی	۷۷۷۵			
		سفیدآفتابی	۷۷۷۶			
۹	هنگام ۸۵ وات توکار فنردار ۶۰*۶۰	سفید	۷۷۹۸	۴	۱۲,۴۰۰,۰۰۰	سفارشی
		آفتابی	۷۷۹۹			
		سفیدآفتابی	۷۸۰۰			

مناسب سقف های یکپارچه کناف

دفتر فروش : مشهد شهرک صنعتی توس، فاز۲، بلوار اندیشه، شماره ۲۰۷ تلفن : ۳۱۵۲۵-۰۵۱ فاکس: ۳۵۴۱۱۰۳۲-۰۵۱ , تلگرام : ۰۹۱۵۸۱۲۲۰۷۲
تلگرام و اینستاگرام : @ParsShoa Co www.ParsShoa.co

ردیف	نام کالا	رنگ نور	کد کالا	تعداد در کارتن	مصرف کننده Pu	تصویر ۱۴۰۱/۱۲/۰۱ ۲۰۰۲۲۳۰۸۴۰۱۲۰
۱	سانکو ۲۶ وات ۴۰ سانتی متر	سفید	۸۰۷۲	۲۵	۱,۲۲۰,۰۰۰	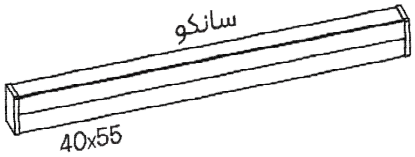
		افتابی	۸۰۷۳			
		سفید افتابی	۸۰۷۴			
۲	سانکو ۴۰ وات ۶۰ سانتی متر	سفید	۸۰۷۵	۲۵	۱,۷۰۰,۰۰۰	
		افتابی	۸۰۷۶			
		سفید افتابی	۸۰۷۷			
۳	سانکو ۵۰ وات ۸۰ سانتی متر	سفید	۸۰۷۸	۲۵	۲,۳۱۰,۰۰۰	
		افتابی	۸۰۷۹			
		سفید افتابی	۸۰۸۰			
۴	سانکو ۸۰ وات ۱۲۰ سانتی متر	سفید	۸۰۸۱	۱۵	۳,۱۹۰,۰۰۰	
		افتابی	۸۰۸۲			
		سفید افتابی	۸۰۸۳			
۵	سورنکو ۱۵ وات ۲۰ سانتی متر	سفید	۸۱۶۲	۵۰	۸۰۰,۰۰۰	
		افتابی	۸۱۶۳			
		سفید افتابی	۸۱۶۴			
۶	سورنکو ۲۶ وات ۴۰ سانتی متر	سفید	۸۱۶۵	۲۵	۱,۲۷۰,۰۰۰	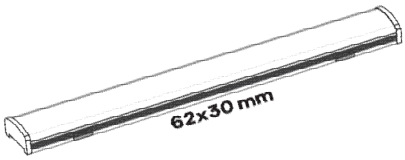
		افتابی	۸۱۶۶			
		سفید افتابی	۸۱۶۷			
۷	سورنکو ۴۰ وات ۶۰ سانتی متر	سفید	۸۱۶۸	۲۵	۱,۷۵۰,۰۰۰	
		افتابی	۸۱۶۹			
		سفید افتابی	۸۱۷۰			
۸	سورنکو ۵۰ وات ۸۰ سانتی متر	سفید	۸۱۷۱	۲۵	۲,۳۱۰,۰۰۰	
		افتابی	۸۱۷۲			
		سفید افتابی	۸۱۷۳			
۹	سورنکو ۸۰ وات ۱۲۰ سانتی متر	سفید	۸۱۷۴	۱۵	۳,۲۶۰,۰۰۰	
		افتابی	۸۱۷۵			
		سفید افتابی	۸۱۷۶			
۱۰	اکورن ۲۶ وات بدنه مشکی ۴۰ سانتی متر	سفید	۸۰۳۶	۲۵	۱,۱۸۰,۰۰۰	
		افتابی	۸۰۳۷			
		سفید افتابی	۸۰۳۸			
۱۱	اکورن ۴۰ وات بدنه مشکی ۶۰ سانتی متر	سفید	۸۰۵۷	۲۵	۱,۶۳۰,۰۰۰	
		افتابی	۸۰۵۸			
		سفید افتابی	۸۰۵۹			
۱۲	اکورن ۵۰ وات بدنه مشکی ۸۰ سانتی متر	سفید	۸۰۳۹	۲۵	۲,۱۶۰,۰۰۰	
		افتابی	۸۰۴۰			
		سفید افتابی	۸۰۴۱			
۱۳	اکورن ۸۰ وات بدنه مشکی ۱۲۰ سانتی متر	سفید	۸۰۶۰	۱۵	۳,۰۰۰,۰۰۰	
		افتابی	۸۰۶۱			
		سفید افتابی	۸۰۶۲			
۱۴	اکورن ۱۵ وات ۲۰ سانتی متر	سفید	۸۱۵۰	۵۰	۷۶۰,۰۰۰	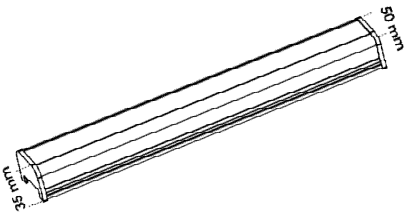
		افتابی	۸۱۵۱			
		سفید افتابی	۸۱۵۲			
۱۵	اکورن ۲۶ وات ۴۰ سانتی متر	سفید	۸۱۴۴	۲۵	۱,۱۸۰,۰۰۰	
		افتابی	۸۱۴۵			
		سفید افتابی	۸۱۴۶			
۱۶	اکورن ۴۰ وات ۶۰ سانتی متر	سفید	۸۱۵۳	۲۵	۱,۶۳۰,۰۰۰	
		افتابی	۸۱۵۴			
		سفید افتابی	۸۱۵۵			
۱۷	اکورن ۵۰ وات ۸۰ سانتی متر	سفید	۸۱۵۶	۲۵	۲,۱۶۰,۰۰۰	
		افتابی	۸۱۵۷			
		سفید افتابی	۸۱۵۸			
۱۸	اکورن ۸۰ وات ۱۲۰ سانتی متر	سفید	۸۱۵۹	۱۵	۳,۰۰۰,۰۰۰	
		افتابی	۸۱۶۰			
		سفید افتابی	۸۱۶۱			
۱۹	سوهیکو ۱۵ وات ۲۰ سانتی متر	سفید	۸۱۷۷	۵۰	۹۰۰,۰۰۰	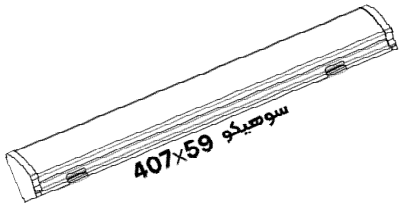
		افتابی	۸۱۷۸			
		سفید افتابی	۸۱۷۹			
۲۰	سوهیکو ۲۶ وات ۴۰ سانتی متر	سفید	۸۱۸۰	۲۵	۱,۴۵۰,۰۰۰	
		افتابی	۸۱۸۱			
		سفید افتابی	۸۱۸۲			
۲۱	سوهیکو ۴۰ وات ۶۰ سانتی متر	سفید	۸۱۸۳	۲۵	۱,۹۸۰,۰۰۰	
		افتابی	۸۱۸۴			
		سفید افتابی	۸۱۸۵			
۲۲	کانیک ۲۰ وات ۶۰ سانتی متر	سفید	۸۱۳۸	۲۵	۱,۱۸۰,۰۰۰	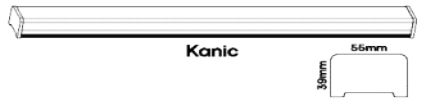
		افتابی	۸۱۳۹			
		سفید افتابی	۸۱۴۰			
۲۳	کانیک ۴۰ وات ۱۲۰ سانتی متر	سفید	۸۱۴۱	۲۵	۲,۲۰۰,۰۰۰	
		افتابی	۸۱۴۲			
		سفید افتابی	۸۱۴۳			

ردیف	نام کالا	رنگ نور	کد کالا	تعداد در کارتن	مصرف کننده Pu	تصویر ۱۴۰۱/۱۲/۰۱ ۲۰۰۲۲۳۰۸۴۰۱۲۰
۱	سورن ۲۰ وات ۳۰ سانتی‌متر	سفید	۷۶۵۶	۴۸	۱,۷۰۰,۰۰۰	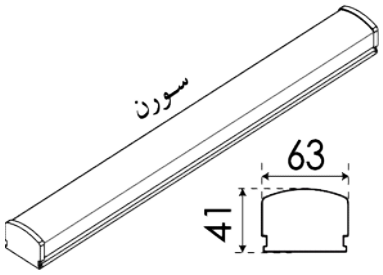
		آفتابی	۷۶۵۷			
		سفیدآفتابی	۷۶۵۸			
۲	سورن ۴۲ وات ۶۰ سانتی‌متر	سفید	۷۶۴۴	۲۴	۲,۸۷۰,۰۰۰	
		آفتابی	۷۶۴۵			
		سفیدآفتابی	۷۶۴۶			
۳	سورن ۸۵ وات ۱۲۰ سانتی‌متر	سفید	۷۶۴۷	۱۲	۵,۶۵۰,۰۰۰	
		آفتابی	۷۶۴۸			
		سفیدآفتابی	۷۶۴۹			
۴	کارن ۱۲ وات ۱۵ سانتی‌متر	سفید	۷۶۶۸	۴۸	۱,۱۰۰,۰۰۰	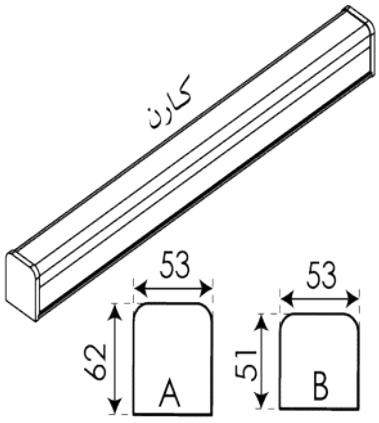
		سفیدآفتابی	۷۶۷۰			
۵	کارن ۲۰ وات ۳۰ سانتی‌متر	سفید	۷۶۵۹	۴۸	۱,۵۶۰,۰۰۰	
		آفتابی	۷۶۶۰			
		سفیدآفتابی	۷۶۶۱			
۶	کارن ۴۲ وات ۶۰ سانتی‌متر	سفید	۷۶۵۰	۲۴	۲,۶۵۰,۰۰۰	
		آفتابی	۷۶۵۱			
		سفیدآفتابی	۷۶۵۲			
۷	کارن ۸۵ وات ۱۲۰ سانتی‌متر	سفید	۷۶۵۳	۱۲	۵,۲۵۰,۰۰۰	
		آفتابی	۷۶۵۴			
		سفیدآفتابی	۷۶۵۵			
۸	کارن ۱۶۰ وات ۲,۳۵ متر	سفید	۷۸۱۳	۱	۱۴,۵۴۰,۰۰۰ سفارشی	
		سفیدآفتابی	۷۸۱۵			
۹	کارن ۲۴۰ وات ۳,۵ متر	سفید	۷۸۶۴	۱	۲۱,۹۲۰,۰۰۰ سفارشی	
		سفیدآفتابی	۷۸۶۶			
۱۰	کارن آویز ۸۰ وات ۱۲۰ سانتی‌متر	سفید	۷۸۸۵	۱۲	۵,۷۷۰,۰۰۰ سفارشی	
		سفیدآفتابی	۷۸۸۷			
۱۱	کارن آویز ۱۶۰ وات ۲,۳۵ متر	سفید	۷۸۸۸	۱	۱۵,۵۸۰,۰۰۰ سفارشی	
		سفیدآفتابی	۷۸۹۰			
۱۲	کارن آویز ۲۴۰ وات ۳,۵ متر	سفید	۷۸۹۱	۱	۲۳,۰۸۰,۰۰۰ سفارشی	
		سفیدآفتابی	۷۸۹۳			
۱۳	سهیل ۲۰ وات ۳۰ سانتی‌متر	سفید	۷۶۸۰	۴۸	۱,۶۳۰,۰۰۰	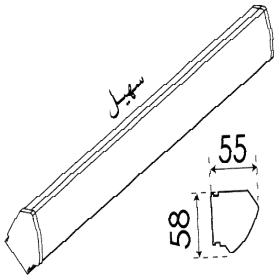
		آفتابی	۷۶۸۱			
		سفیدآفتابی	۷۶۸۲			
۱۴	سهیل ۴۰ وات ۶۰ سانتی‌متر	سفید	۷۶۸۳	۲۴	۳,۱۳۰,۰۰۰	
		آفتابی	۷۶۸۴			
		سفیدآفتابی	۷۶۸۵			

دفتر فروش : مشهد شهرک صنعتی توس، فاز۲، بلوار اندیشه، شماره ۲۰۷ تلفن : ۳۱۵۲۵-۰۵۱ فاکس: ۳۵۴۱۱۰۳۲-۰۵۱ ، تلگرام : ۰۹۱۵۸۱۲۲۰۷۲
www.ParsShoa.co تلگرام و اینستاگرام : @ParsShoa Co

ردیف	نام کالا	رنگ نور	کد کالا	تعداد در کارتن	مصرف کننده Pu	تصویر ۱۴۰۱/۱۲/۰۱ ۲۰۰۲۲۳۰۸۴۰۱۲۰
۱	سها ۲۰ وات ۶۰ سانتی‌متر	سفید	۷۶۶۲	۲۴	۱,۵۸۰,۰۰۰	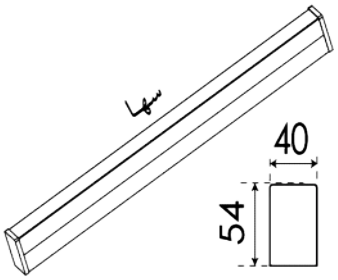
		سفیدآفتابی	۷۶۶۴			
۲	سها ۴۰ وات ۱۲۰ سانتی‌متر	سفید	۷۶۶۵	۱۲	۳,۰۰۰,۰۰۰	
		سفیدآفتابی	۷۶۶۷			
۳	سحاب ۲۰ وات ۶۰ سانتی‌متر	سفید	۷۸۰۷	۲۴	۱,۸۶۰,۰۰۰	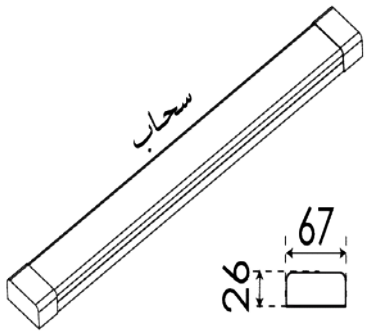
		آفتابی	۷۸۰۸			
		سفیدآفتابی	۷۸۰۹			
۴	سحاب ۴۰ وات ۱۱۳ سانتی‌متر	سفید	۷۸۱۰	۱۲	۳,۱۰۰,۰۰۰	
		آفتابی	۷۸۱۱			
		سفیدآفتابی	۷۸۱۲			
۵	ماهان ۲۰ وات توکار ۶۰ سانتی‌متر	سفید	۷۸۳۴	۲۴	۳,۱۰۰,۰۰۰	
		سفیدآفتابی	۷۸۳۶			
۶	ماهان ۴۰ وات توکار ۱۲۰ سانتی‌متر	سفید	۷۸۳۷	۱۲	۵,۶۵۰,۰۰۰	
		سفیدآفتابی	۷۸۳۹			
۷	ماهان ۶۰ وات توکار ۱,۷۸ متر	سفید	۷۸۹۷	۱	سفارشی ۱۰,۳۰۰,۰۰۰	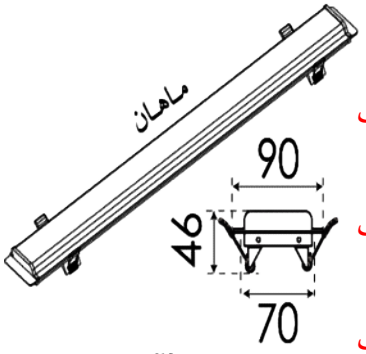
		سفیدآفتابی	۷۸۹۹			
۸	ماهان ۸۰ وات توکار ۲,۳۶ متر	سفید	۷۹۵۷	۱	سفارشی ۱۳,۸۱۰,۰۰۰	
		سفیدآفتابی	۷۹۵۹			
۹	ماهان ۱۰۰ وات توکار ۲,۹۵ متر	سفید	۷۹۶۰	۱	سفارشی ۱۷,۰۷۰,۰۰۰	
		سفیدآفتابی	۷۹۶۲			
۱۰	ماهان ۱۲۰ وات توکار ۳,۵۳ متر	سفید	۷۹۶۳	۱	سفارشی ۲۰,۷۲۰,۰۰۰	
		سفیدآفتابی	۷۹۶۵			
۱۱	رابط L ماهان ۱۲ وات توکار	سفید	۷۹۶۶	۲	سفارشی ۴,۶۵۰,۰۰۰	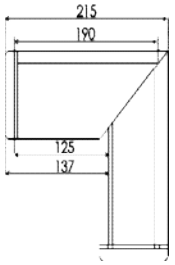
		سفیدآفتابی	۷۹۶۸			
۱۲	دنا صدفی ۱۷ وات بالا آینه	سفید	۷۶۹۴	۶	۵,۲۰۰,۰۰۰	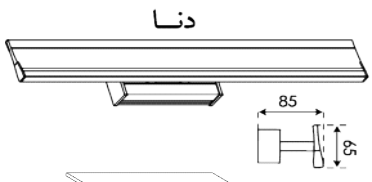
		آفتابی	۷۶۹۵			
		سفیدآفتابی	۷۶۹۶			
۱۳	یوتاب ۱۲ وات	سفید	۷۹۱۴	۱۲	۲,۳۰۰,۰۰۰	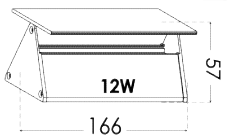
		آفتابی	۷۹۱۵			
		سفیدآفتابی	۷۹۱۶			

ردیف	نام کالا	رنگ نور	کد کالا	تعداد در کارتن	مصرف کننده Pu	تصویر ۱۴۰۱/۱۲/۰۱ ۲۰۰۲۲۳۰۸۴۰۱۲۰
۱	آوش ۱۲ وات مربعی	سفید آفتابی سفید آفتابی	۸۱۲۰ ۸۱۲۱ ۸۱۲۲	۲۴	۱,۰۵۰,۰۰۰	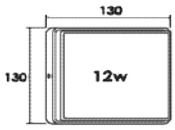
۲	آوش ۲۰ وات مربعی	سفید آفتابی سفید آفتابی	۸۱۲۳ ۸۱۲۴ ۸۱۲۵	۱۲	۱,۴۵۰,۰۰۰	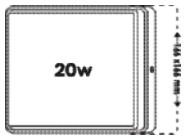
۳	آوش ۳۲ وات مربعی	سفید آفتابی سفید آفتابی	۸۰۰۳ ۸۰۰۴ ۸۰۰۵	۱۰	۲,۵۰۰,۰۰۰	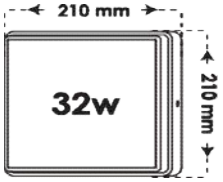
۴	آوش ۱۲ وات بدنه مشکی مربعی	سفید آفتابی سفید آفتابی	۸۰۴۸ ۸۰۴۹ ۸۰۵۰	۲۴	۱,۰۵۰,۰۰۰	
۵	آوش ۲۰ وات بدنه مشکی مربعی	سفید آفتابی سفید آفتابی	۸۰۵۱ ۸۰۵۲ ۸۰۵۳	۱۲	۱,۴۵۰,۰۰۰	
۶	آوش ۳۲ وات بدنه مشکی مربعی	سفید آفتابی سفید آفتابی	۸۰۵۴ ۸۰۵۵ ۸۰۵۶	۱۰	۲,۵۰۰,۰۰۰	
۷	رونا ۲۰ وات بدنه مشکی ۱۵*۱۵	سفید آفتابی سفید آفتابی	۸۰۲۴ ۸۰۲۵ ۸۰۲۶	۲۴	۲,۲۲۰,۰۰۰	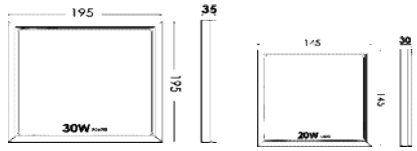
۸	رونا ۳۰ وات بدنه مشکی ۲۰*۲۰	سفید آفتابی سفید آفتابی	۸۰۲۷ ۸۰۲۸ ۸۰۲۹	۱۸	۳,۳۳۰,۰۰۰	
۹	رونا ۴۰ وات بدنه مشکی ۳۰*۳۰	سفید آفتابی سفید آفتابی	۸۰۳۰ ۸۰۳۱ ۸۰۳۲	۱۲	۵,۱۵۰,۰۰۰	
۱۰	رونا ۲۰ وات روکار ۱۵*۱۵	سفید آفتابی سفید آفتابی	۷۸۴۰ ۷۸۴۱ ۷۸۴۲	۲۴	۲,۲۲۰,۰۰۰	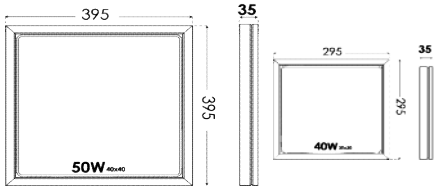
۱۱	رونا ۳۰ وات روکار ۲۰*۲۰	سفید آفتابی سفید آفتابی	۷۸۴۳ ۷۸۴۴ ۷۸۴۵	۱۸	۳,۳۳۰,۰۰۰	
۱۲	رونا ۴۰ وات روکار ۳۰*۳۰	سفید آفتابی سفید آفتابی	۷۸۴۶ ۷۸۴۷ ۷۸۴۸	۱۲	۵,۱۵۰,۰۰۰	
۱۳	رونا ۵۰ وات روکار ۴۰*۴۰	سفید آفتابی سفید آفتابی	۷۸۴۹ ۷۸۵۰ ۷۸۵۱	۶	۸,۰۰۰,۰۰۰	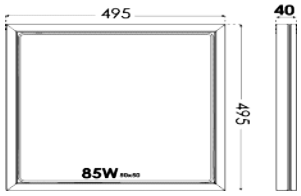
۱۴	رونا ۸۵ وات روکار ۵۰*۵۰	سفید آفتابی سفید آفتابی	۷۸۵۲ ۷۸۵۳ ۷۸۵۴	۴	۱۲,۸۵۰,۰۰۰	
۱۵	رونا ۵۰ وات روکار ۶۰*۶۰	سفید آفتابی سفید آفتابی	۷۸۰۱ ۷۸۰۲ ۷۸۰۳	۴	۱۲,۳۵۰,۰۰۰	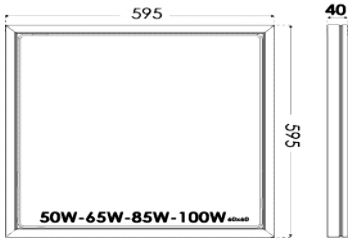
۱۶	رونا ۶۵ وات روکار ۶۰*۶۰	سفید آفتابی سفید آفتابی	۷۷۸۶ ۷۷۸۷ ۷۷۸۸	۴	۱۳,۳۰۰,۰۰۰	
۱۷	رونا ۸۵ وات روکار ۶۰*۶۰	سفید آفتابی سفید آفتابی	۷۸۰۴ ۷۸۰۵ ۷۸۰۶	۴	۱۴,۶۰۰,۰۰۰	
۱۸	رونا ۱۰۰ وات روکار ۶۰*۶۰	سفید آفتابی سفید آفتابی	۷۸۵۵ ۷۸۵۶ ۷۸۵۷	۴	۱۵,۱۵۰,۰۰۰	
۱۹	آوین ۱۸ وات روکار	سفید آفتابی سفید آفتابی	۷۹۳۵ ۷۹۳۶ ۷۹۳۷	۱۸	۱,۰۱۰,۰۰۰	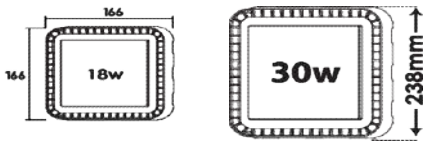
۲۰	آوین ۳۰ وات روکار	سفید آفتابی سفید آفتابی	۷۹۳۸ ۷۹۳۹ ۷۹۴۰	۱۲	۱,۹۹۰,۰۰۰	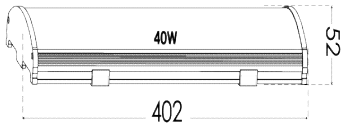
۲۱	لاوان ۴۰ وات روکار	سفید آفتابی سفید آفتابی	۷۶۷۴ ۷۶۷۵ ۷۶۷۶	۱۰	۴,۲۵۰,۰۰۰	

ردیف	نام کالا	رنگ نور	کد کالا	تعداد در کارتن	مصرف کننده Pu	تصویر ۱۴۰۱/۱۲/۰۱ ۲۰۰۲۲۳۰۸۴۰۱۲۰
۱	آویسا ۸ وات روکار دایره ای	سفید	۸۰۰۹	۴۰	۶۹۰,۰۰۰	آویسا دایره ومربع محصول جدید پشت نور
		آفتابی	۸۰۱۰			
		سفیدآفتابی	۸۰۱۱			
۲	آویسا ۱۲ وات روکار دایره ای	سفید	۸۰۱۲	۳۰	۹۲۰,۰۰۰	
		آفتابی	۸۰۱۳			
		سفیدآفتابی	۸۰۱۴			
۳	آویسا ۲۰ وات روکار دایره ای	سفید	۸۰۱۵	۳۰	۱,۴۰۰,۰۰۰	
		آفتابی	۸۰۱۶			
		سفیدآفتابی	۸۰۱۷			
۴	آویسا ۲۶ وات روکار دایره ای	سفید	۸۰۱۸	۱۵	۱,۸۲۰,۰۰۰	
		آفتابی	۸۰۱۹			
		سفیدآفتابی	۸۰۲۰			
۵	آویسا ۳۶ وات روکار دایره ای	سفید	۸۳۵۵	۱۵	۲,۲۶۰,۰۰۰	
		آفتابی	۸۳۵۶			
		سفیدآفتابی	۸۳۵۷			
۶	آویسا ۸ وات روکار مربعی	سفید	۸۳۵۸	۴۰	۶۶۰,۰۰۰	
		آفتابی	۸۳۵۹			
		سفیدآفتابی	۸۳۶۰			
۷	آویسا ۱۲ وات روکار مربعی	سفید	۸۳۶۱	۳۰	۸۸۰,۰۰۰	
		آفتابی	۸۳۶۲			
		سفیدآفتابی	۸۳۶۳			
۸	آویسا ۲۰ وات روکار مربعی	سفید	۸۳۶۴	۳۰	۱,۳۲۰,۰۰۰	
		آفتابی	۸۳۶۵			
		سفیدآفتابی	۸۳۶۶			
۹	آویسا ۲۶ وات روکار مربعی	سفید	۸۳۶۷	۱۵	۱,۷۸۰,۰۰۰	
		آفتابی	۸۳۶۸			
		سفیدآفتابی	۸۳۶۹			
۱۰	آویسا ۳۶ وات روکار مربعی	سفید	۸۳۷۰	۱۵	۲,۱۳۰,۰۰۰	
		آفتابی	۸۳۷۱			
		سفیدآفتابی	۸۳۷۲			
۱۱	آوا ۱۲ وات بدنه مشکی دایره ای	سفید	۸۰۴۲	۲۴	۱,۰۵۰,۰۰۰	
		آفتابی	۸۰۴۳			
		سفیدآفتابی	۸۰۴۴			
۱۲	آوا ۲۰ وات بدنه مشکی دایره ای	سفید	۸۰۴۵	۱۲	۱,۴۵۰,۰۰۰	
		آفتابی	۸۰۴۶			
		سفیدآفتابی	۸۰۴۷			
۱۳	آوا ۱۲ وات دایره ای	سفید	۷۹۷۶	۲۴	۱,۰۵۰,۰۰۰	
		آفتابی	۷۹۷۷			
		سفیدآفتابی	۷۹۷۸			
۱۴	آوا ۲۰ وات دایره ای	سفید	۷۹۷۹	۱۲	۱,۴۵۰,۰۰۰	
		آفتابی	۷۹۸۰			
		سفیدآفتابی	۷۹۸۱			

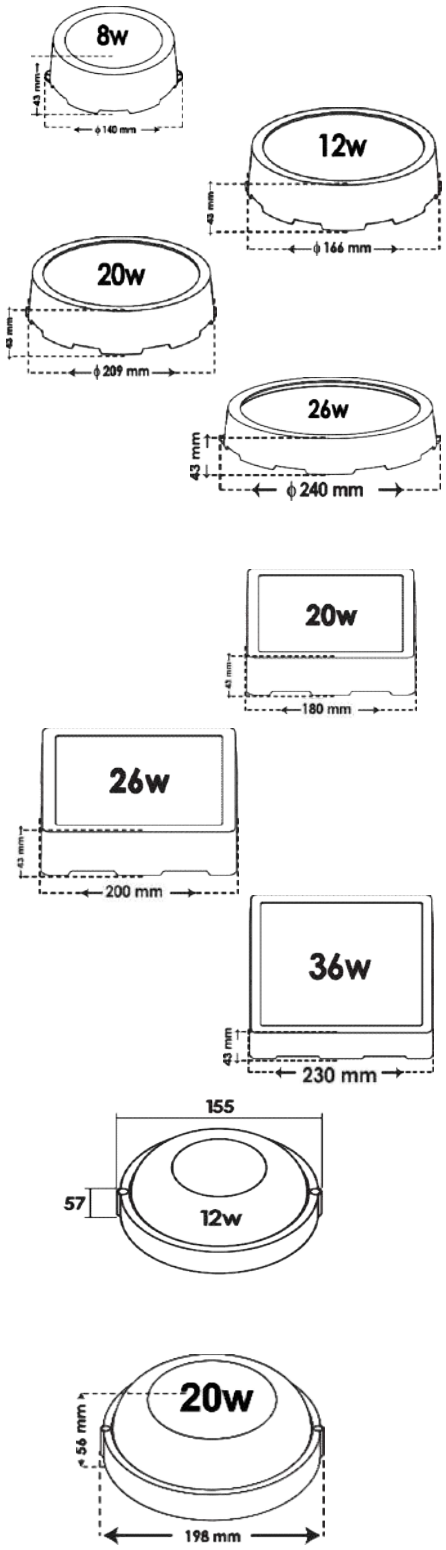

ردیف	نام کالا	رنگ نور	کد کالا	تعداد در کارتن	مصرف کننده Pu	تصویر ۱۴۰۱/۱۲/۰۱ ۲۰۰۲۲۳۰۸۴۱۱۲۰
۱	سیوان ۷ وات دایره ای	سفید	۸۰۳۳	۲۰	۸۲۰,۰۰۰	IP65
		آفتابی	۸۰۳۴			
		سفیدآفتابی	۸۰۳۵			
۲	آبسان ۷ وات دایره ای	سفید	۸۰۰۰	۵۰	۹۰۰,۰۰۰	
		آفتابی	۸۰۰۱			
		سفیدآفتابی	۸۰۰۲			
۳	آبنوس ۱۲وات IP۶۵	سفید	۸۰۲۱	۱۵	۱,۳۴۰,۰۰۰	IP65
		آفتابی	۸۰۲۲			
		سفیدآفتابی	۸۰۲۳			
۴	کاپیا ۲۰ وات ۶۰ سانتی متر	سفید	۸۱۸۶	۲۵	۱,۵۰۰,۰۰۰	IP 65
		آفتابی	۸۱۸۷			
		سفیدآفتابی	۸۱۸۸			
۵	کاپیا ۴۰ وات ۱۲۰ سانتی متر	سفید	۸۱۸۹	۲۵	۲,۷۰۰,۰۰۰	39mm x 55mm
		آفتابی	۸۱۹۰			
		سفیدآفتابی	۸۱۹۱			
۶	آبتین ۱۲وات IP۶۵	سفید	۷۸۶۷	۲۴	۱,۰۶۰,۰۰۰	IP65
		آفتابی	۷۸۶۸			
		سفیدآفتابی	۷۸۶۹			
۷	آبتین ۲۰وات IP۶۵	سفید	۷۸۷۰	۱۲	۱,۶۱۰,۰۰۰	
		آفتابی	۷۸۷۱			
		سفیدآفتابی	۷۸۷۲			
۸	اکو سنسوریا ۲۵ وات	سفید	۸۱۴۷	۶	۲,۷۷۰,۰۰۰	
		آفتابی	۸۱۴۸			
		سفیدآفتابی	۸۱۴۹			
۹	آوا سنسوریک ۲۰ وات دایره ای	سفید	۷۹۸۵	۱۲	۲,۶۵۰,۰۰۰	
		آفتابی	۷۹۸۶			
		سفیدآفتابی	۷۹۸۷			
۱۰	فولایت سنسوریک توکار ۲۰ وات دایره ای	سفید	۷۹۹۷	۱۲	۲,۸۶۰,۰۰۰	
		آفتابی	۷۹۹۸			
		سفیدآفتابی	۷۹۹۹			
۱۱	لاوان سنسوریک ۲۰ وات روکار	سفید	۸۳۰۱	۱۲	۳,۳۰۰,۰۰۰	590 mm
۱۲	کانیک سنسوریک ۲۰ وات ۶۰ سانتی متر	سفید	۸۰۰۶	۱۰	۲,۲۵۰,۰۰۰	
		آفتابی	۸۰۰۷			
		سفیدآفتابی	۸۰۰۸			
۱۳	کارن سنسوریک ۲۰ وات ۳۲ سانتی‌متر	سفید	۸۳۰۴	۲۴	۲,۶۰۰,۰۰۰	320mm
۱۴	چراغ اضطراری هوشمند آینور	سفید	۷۷۰۰	۱۵	۳,۹۵۰,۰۰۰	273 mm

ردیف	نام کالا	رنگ نور	کد کالا	تعداد در کارتن	مصرف کننده Pu	تصویر ۱۴۰۱/۱۲/۰۱ ۲۰۰۲۲۳۰۸۴۱۱۲۰
۱	چشمی ۳ وات دایره ای SMD	سفید	۷۵۰۵	۱۰۰	۳۰۰,۰۰۰	
		آفتابی	۷۵۰۶			
		سفید آفتابی	۷۵۰۷			
۲	چشمی ۳ وات مربعی SMD	سفید	۷۵۰۸	۱۰۰	۳۰۰,۰۰۰	
		آفتابی	۷۵۰۹			
		سفید آفتابی	۷۵۱۰			
۳	چشمی ۴ وات دایره ای SMD	سفید	۷۴۹۳	۱۰۰	۳۳۰,۰۰۰	
		آفتابی	۷۴۹۴			
		سفید آفتابی	۷۴۹۵			
۴	چشمی ۴ وات مربعی SMD	سفید	۷۴۹۶	۱۰۰	۳۳۰,۰۰۰	
		آفتابی	۷۴۹۷			
		سفید آفتابی	۷۴۹۸			
۵	چشمی متحرک ۳ وات دایره ای SMD	سفید	۸۲۳۳	۱۰۰	۳۷۰,۰۰۰	
		آفتابی	۸۲۳۴			
		سفید آفتابی	۸۲۳۵			
۶	متحرک ۷ وات دایره ای COB	سفید	۷۴۶۰	۴۸	۸۲۰,۰۰۰	
		آفتابی	۷۴۶۱			
۷	متحرک ۷ وات دایره ای SMD	سفید	۸۲۳۰	۴۸	۶۴۰,۰۰۰	
		آفتابی	۸۲۳۱			
		سفید آفتابی	۸۲۳۲			
۸	هارمونیک ۳۰ وات دایره ای SMD	سفید	۸۲۵۲	۱۰	۲,۲۰۰,۰۰۰	
		آفتابی	۸۲۵۳			
		سفید آفتابی	۸۲۵۴			
۹	هارمونیک ۳۰ وات دایره ای COB	سفید	۷۴۶۴	۶	۳,۴۷۰,۰۰۰	
		آفتابی	۷۴۶۵			
۱۰	هارمونیک ۶۰ وات دایره ای COB	سفید	۷۴۶۶	۶	۶,۱۰۰,۰۰۰	
		آفتابی	۷۴۶۷			
۱۱	هارمونیک ۸۰ وات دایره ای COB	سفید	۷۴۸۰	۴	۱۴,۹۵۰,۰۰۰	
		آفتابی	۷۴۸۱			
۱۲	ریلی ۳۰ وات بدنه مشکی COB	سفید	۷۴۹۹	۱۲	۴,۶۳۰,۰۰۰	
		آفتابی	۷۵۰۰			
		سفید آفتابی	۷۵۰۱			
۱۳	ریلی ۵۰ وات بدنه مشکی COB	سفید	۷۵۰۲	۶	۶,۹۳۰,۰۰۰	
		آفتابی	۷۵۰۳			
		سفید آفتابی	۷۵۰۴			
۱۴	ریلی ۳۰ وات COB	سفید	۷۴۵۵	۱۲	۴,۶۳۰,۰۰۰	
		آفتابی	۷۴۵۶			
		سفید آفتابی	۷۴۵۹			
۱۵	ریلی ۵۰ وات COB	سفید	۷۴۸۲	۶	۶,۹۳۰,۰۰۰	
		آفتابی	۷۴۸۳			
		سفید آفتابی	۷۴۹۰			
۱۶	ریل ۱۰۰ سانتی‌متر		۷۴۸۴	۳	۲,۰۱۰,۰۰۰	
۱۷	ریل ۱۹۲ سانتی‌متر		۷۴۸۹	۳	۳,۸۷۰,۰۰۰	
۱۸	ریل ۱۰۰ سانتی‌متر مشکی		۸۲۵۰	۳	۲,۰۱۰,۰۰۰	
۱۹	ریل ۱۹۲ سانتی‌متر مشکی		۸۲۵۱	۳	۳,۸۷۰,۰۰۰	
۲۰	رابط دو راه ریلی		۷۴۸۵	۱۰	۴۰۰,۰۰۰	
۲۱	رابط دو راه ریلی مشکی		۸۲۴۹	۱۰	۴۰۰,۰۰۰	
۲۲	رابط سه راه ریلی		۷۴۸۶	۱۰	۵۰۰,۰۰۰	
۲۳	رابط چهار راه ریلی		۷۴۸۸	۱۰	۶۴۰,۰۰۰	
۲۴	رابط دو راه L ریلی		۷۴۸۷	۱۰	۴۲۰,۰۰۰	

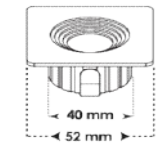

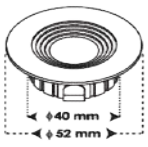

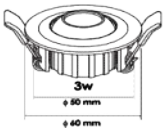

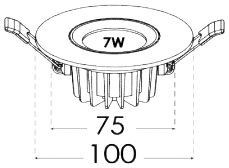

محصول جدید
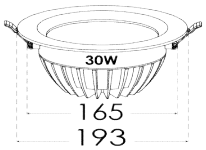

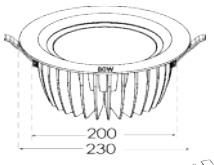

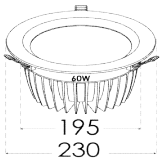

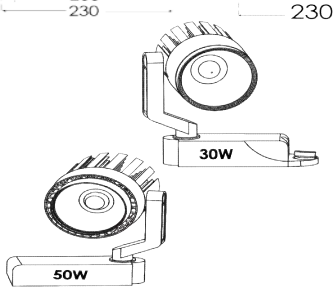

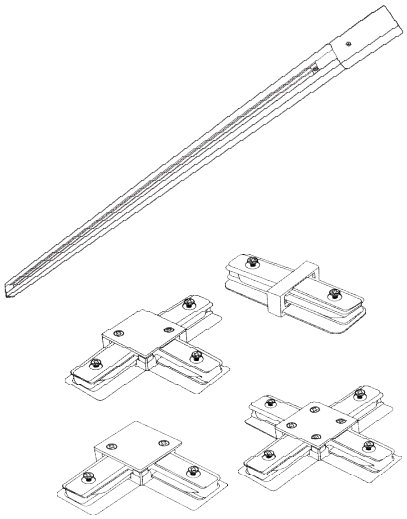

ردیف	نام کالا	رنگ نور	کد کالا	تعداد در کارتن	مصرف کننده Pu	تصویر ۱۴۰۱/۱۲/۰۱ ۲۰۰۲۲۳۰۸۴۱۱۲۰
۱	پروژکتور خطی ۱۷ وات ۲۲ سانتی‌متر	سفید	۷۳۹۰	۲۰	۲,۴۵۰,۰۰۰	
		آفتابی	۷۳۹۱			
		سفیدآفتابی	۷۳۹۲			
۲	پروژکتور خطی ۱۷ وات ۲۲ سانتی‌متر رنگی	انبه ای	۷۳۹۳	۲۰	۲,۴۵۰,۰۰۰	
۳	پروژکتور خطی ۱۷ وات ۲۲ سانتی‌متر رنگی	قرمز	۷۳۹۴	۲۰	۲,۴۵۰,۰۰۰	
۴	پروژکتور خطی ۱۷ وات ۲۲ سانتی‌متر رنگی	آبی	۷۳۹۵	۲۰	۲,۴۵۰,۰۰۰	
۵	پروژکتور خطی ۱۷ وات ۲۲ سانتی‌متر رنگی	سبز	۷۳۹۶	۲۰	۲,۴۵۰,۰۰۰	
۶	پروژکتور خطی ۳۵ وات ۴۲ سانتی‌متر	سفید	۷۳۹۷	۱۰	۴,۳۵۰,۰۰۰	
		آفتابی	۷۳۹۸			
		سفیدآفتابی	۷۳۹۹			
۷	پروژکتور خطی ۳۵ وات ۴۲ سانتی‌متر رنگی	انبه ای	۷۴۰۰	۱۰	۴,۳۵۰,۰۰۰	
۸	پروژکتور خطی ۳۵ وات ۴۲ سانتی‌متر رنگی	قرمز	۷۴۰۱	۱۰	۴,۳۵۰,۰۰۰	
۹	پروژکتور خطی ۳۵ وات ۴۲ سانتی‌متر رنگی	آبی	۷۴۰۲	۱۰	۴,۳۵۰,۰۰۰	
۱۰	پروژکتور خطی ۳۵ وات ۴۲ سانتی‌متر رنگی	سبز	۷۴۰۳	۱۰	۴,۳۵۰,۰۰۰	
۱۱	پروژکتور آتریا ۵۰ وات SMD	سفید	۷۳۴۲	۱۰	۶,۲۰۰,۰۰۰	
		آفتابی	۷۳۴۳			
۱۲	پروژکتور آتریا ۵۰ وات SMD رنگی	آبی	۷۳۶۹	۱۰	۶,۲۰۰,۰۰۰	
۱۳	پروژکتور آتریا ۵۰ وات SMD رنگی	قرمز	۷۳۷۰	۱۰	۶,۲۰۰,۰۰۰	
۱۴	پروژکتور آتریا ۵۰ وات SMD رنگی	انبه ای	۷۳۷۱	۱۰	۶,۲۰۰,۰۰۰	
۱۵	پروژکتور آتریا ۵۰ وات COB	سفید	۷۳۳۶	۱۰	۷,۴۰۰,۰۰۰	
		آفتابی	۷۳۳۷			
۱۶	پروژکتور آتریا ۱۰۰ وات COB افقی	سفید	۷۳۴۶	۵	۱۵,۹۰۰,۰۰۰	
		آفتابی	۷۳۴۷			
۱۷	پروژکتور آتریا ۱۰۰ وات COB عمودی	سفید	۷۳۵۲	۵	۱۵,۹۰۰,۰۰۰	
		آفتابی	۷۳۵۳			
۱۸	پروژکتور آتریا ۱۵۰ وات COB	سفید	۷۳۳۴	۳	۲۳,۹۱۰,۰۰۰	
		آفتابی	۷۳۳۵			
۱۹	پروژکتور آتریا ۲۰۰ وات COB	سفید	۷۳۳۸	۲	۳۰,۸۶۰,۰۰۰	
۲۰	پروژکتور آتریا ۳۰۰ وات COB	سفید	۷۳۵۶	۲	۴۶,۰۹۰,۰۰۰	
۲۱	پروژکتور آتریا ۵۰ وات MCOB	سفید	۷۳۴۰	۱۰	۷,۴۰۰,۰۰۰	
		آفتابی	۷۳۴۱			
۲۲	پروژکتور آتریا ۱۰۰ وات MCOB افقی	سفید	۷۳۴۸	۵	۱۵,۹۰۰,۰۰۰	
		آفتابی	۷۳۴۹			
۲۳	پروژکتور آتریا ۱۰۰ وات MCOB عمودی	سفید	۷۳۵۴	۵	۱۵,۹۰۰,۰۰۰	
		آفتابی	۷۳۵۵			

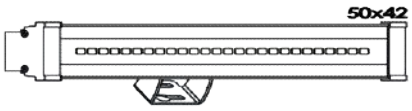

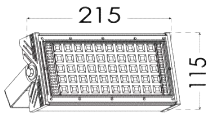

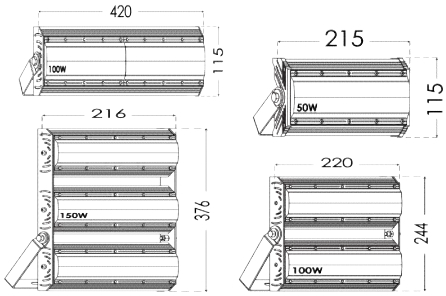

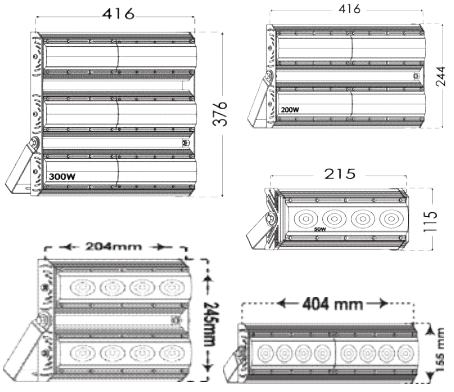

ردیف	نام کالا	رنگ نور	کد کالا	تعداد در کارتن	مصرف کننده Pu	تصویر ۱۴۰۱/۱۲/۰۱ ۲۰۰۲۲۳۰۸۴۱۱۲۰
۱	پروژکتور آرتمیس واید ۳۰ وات SMD	سفید	۸۲۳۶	۳۰	۱,۴۷۰,۰۰۰	زاویه باز ۱۱۰ درجه
		آفتابی	۸۲۳۷			
۲	پروژکتور آرتمیس واید ۵۰ وات SMD	سفید	۸۲۳۸	۲۰	۲,۵۷۰,۰۰۰	زاویه باز ۱۱۰ درجه
		آفتابی	۸۲۳۹			
۳	پروژکتور آرتمیس واید ۸۰ وات SMD	سفید	۸۲۴۰	۱۵	۳,۵۷۰,۰۰۰	زاویه باز ۱۱۰ درجه
		آفتابی	۸۲۴۱			
۴	پروژکتور آرتمیس ۳۰ وات SMD	سفید	۷۳۸۴	۳۰	۱,۴۷۰,۰۰۰	زاویه ۷۰ درجه
		آفتابی	۷۳۸۵			
۵	پروژکتور آرتمیس صدفی ۳۰ وات SMD	سفید	۷۴۲۵	۳۰	۱,۴۷۰,۰۰۰	زاویه ۷۰ درجه - بدنه سفید
		آفتابی	۷۴۲۶			
۶	پروژکتور آرتمیس ۵۰ وات SMD	سفید	۷۳۸۶	۲۰	۲,۵۷۰,۰۰۰	زاویه ۷۰ درجه
		آفتابی	۷۳۸۷			
۷	پروژکتور آرتمیس ۸۰ وات SMD	سفید	۷۴۰۸	۱۵	۳,۵۷۰,۰۰۰	زاویه ۷۰ درجه
		آفتابی	۷۴۰۹			
۸	پروژکتور آرشیدا ۵۰ وات SMD	سفید	۷۳۷۲	۲۰	۲,۵۷۰,۰۰۰	بدنه مشکی
		آفتابی	۷۳۷۳			
۹	پروژکتور آرشیدا صدفی ۵۰ وات SMD	سفید	۷۳۸۰	۲۰	۲,۵۷۰,۰۰۰	بدنه سفید
		آفتابی	۷۳۸۱			
۱۰	پروژکتور آرشیدا ۵۰ وات SMD رنگی	آبی	۷۳۷۶	۲۰	۲,۸۳۰,۰۰۰	
۱۱	پروژکتور آرشیدا ۵۰ وات SMD رنگی	سبز	۷۳۷۷	۲۰	۲,۸۳۰,۰۰۰	
۱۲	پروژکتور آرشیدا ۵۰ وات SMD رنگی	قرمز	۷۳۷۸	۲۰	۲,۸۳۰,۰۰۰	
۱۳	پروژکتور آرشیدا ۵۰ وات SMD رنگی	انبه ای	۷۳۷۹	۲۰	۲,۸۳۰,۰۰۰	
۱۴	پروژکتور آرشیدا ۸۰ وات SMD	سفید	۷۳۷۴	۲۰	۳,۵۷۰,۰۰۰	بدنه مشکی
		آفتابی	۷۳۷۵			
۱۵	پروژکتور آرشیدا صدفی ۸۰ وات SMD	سفید	۷۳۸۲	۲۰	۳,۵۷۰,۰۰۰	بدنه سفید
		آفتابی	۷۳۸۳			
۱۶	پروژکتور آرتینا ۱۰۰ وات SMD	سفید	۸۰۸۶	۸	۶,۰۹۰,۰۰۰	محصول جدید
		آفتابی	۸۰۸۷			
۱۷	پروژکتور آرتینا ۲۰۰ وات SMD	سفید	۸۰۹۰	۴	۱۱,۱۱۰,۰۰۰	
		آفتابی	۸۰۹۱			
۱۸	پروژکتور آرتینا ۱۶۰ وات SMD	سفید	۸۰۸۸	۴	۸,۴۱۰,۰۰۰	
		آفتابی	۸۰۸۹			
۱۹	پروژکتور آرتینا ۲۴۰ وات SMD	سفید	۸۰۹۲	۴	۱۲,۳۴۰,۰۰۰	
		آفتابی	۸۰۹۳			
۲۰	پروژکتور آرتینا ۳۲۰ وات SMD	سفید	۸۰۹۴	۲	۱۶,۴۵۰,۰۰۰	
		آفتابی	۸۰۹۵			
۲۱	پروژکتور آرتینا ۴۰۰ وات SMD	سفید	۸۰۹۶	۲	۲۰,۵۷۰,۰۰۰	
۲۲	پروژکتور آتریا کامپکت ۵۰ وات C-SMD	سفید	۷۴۲۳	۱۰	۴,۱۱۰,۰۰۰	
		آفتابی	۷۴۲۴			
۲۳	پروژکتور اکوآتریا ۵۰ وات SMD	سفید	۷۳۶۶	۱۰	۳,۷۵۰,۰۰۰	
		آفتابی	۷۳۶۷			
۲۴	پروژکتور صنعتی اکوآتریا ۱۰۰ وات SMD	سفید	۷۴۰۴	۵	۸,۳۶۰,۰۰۰	
۲۵	پروژکتور صنعتی اکوآتریا ۱۵۰وات SMD	سفید	۷۴۰۵	۳	۱۲,۴۶۰,۰۰۰	
۲۶	پروژکتور صنعتی اکوآتریا ۲۰۰وات SMD	سفید	۷۴۰۶	۲	۱۵,۸۳۰,۰۰۰	
۲۷	پروژکتور صنعتی اکوآتریا ۳۰۰وات SMD	سفید	۷۴۰۷	۲	۲۳,۶۹۰,۰۰۰	

ردیف	نام کالا	رنگ نور	کد کالا	تعداد در کارتن	مصرف کننده Pu	تصویر ۱۴۰۱/۱۲/۰۱ ۲۰۰۲۲۳۰۸۴۱۱۲۰
۱	جت لایت ۳ وات	سفید آفتابی سفیدآفتابی	۸۳۳۵ ۸۳۳۶ ۸۳۳۷	۳۰	۱,۷۰۰,۰۰۰	محصول جدید
۲	وال واشر ۵ وات ۱۰ سانتی‌متر	سفید آفتابی سفیدآفتابی	۸۳۰۷ ۸۳۰۸ ۸۳۰۹	۳۰	۱,۵۵۰,۰۰۰	
۳	وال واشر ۵ وات ۱۰ سانتی‌متر رنگی	انبه ای	۸۳۱۰	۳۰	۱,۵۵۰,۰۰۰	
۴	وال واشر ۵ وات ۱۰ سانتی‌متر رنگی	قرمز	۸۳۱۱	۳۰	۱,۵۵۰,۰۰۰	
۵	وال واشر ۵ وات ۱۰ سانتی‌متر رنگی	آبی	۸۳۱۲	۳۰	۱,۵۵۰,۰۰۰	
۶	وال واشر ۵ وات ۱۰ سانتی‌متر رنگی	سبز	۸۳۱۳	۳۰	۱,۵۵۰,۰۰۰	
۷	وال واشر ۱۰ وات ۲۲ سانتی‌متر	سفید آفتابی سفیدآفتابی	۸۳۲۱ ۸۳۲۲ ۸۳۲۳	۲۰	۲,۰۰۰,۰۰۰	
۸	وال واشر ۱۰ وات ۲۲ سانتی‌متر رنگی	انبه ای	۸۳۲۴	۲۰	۲,۰۰۰,۰۰۰	
۹	وال واشر ۱۰ وات ۲۲ سانتی‌متر رنگی	قرمز	۸۳۲۵	۲۰	۲,۰۰۰,۰۰۰	
۱۰	وال واشر ۱۰ وات ۲۲ سانتی‌متر رنگی	آبی	۸۳۲۶	۲۰	۲,۰۰۰,۰۰۰	
۱۱	وال واشر ۱۰ وات ۲۲ سانتی‌متر رنگی	سبز	۸۳۲۷	۲۰	۲,۰۰۰,۰۰۰	
۱۲	وال واشر ۱۷ وات ۲۲ سانتی‌متر	سفید آفتابی سفیدآفتابی	۸۳۲۸ ۸۳۲۹ ۸۳۳۰	۲۰	۲,۵۰۰,۰۰۰	
۱۳	وال واشر ۱۷ وات ۲۲ سانتی‌متر رنگی	انبه ای	۸۳۳۱	۲۰	۲,۵۰۰,۰۰۰	
۱۴	وال واشر ۱۷ وات ۲۲ سانتی‌متر رنگی	قرمز	۸۳۳۲	۲۰	۲,۵۰۰,۰۰۰	
۱۵	وال واشر ۱۷ وات ۲۲ سانتی‌متر رنگی	آبی	۸۳۳۳	۲۰	۲,۵۰۰,۰۰۰	
۱۶	وال واشر ۱۷ وات ۲۲ سانتی‌متر رنگی	سبز	۸۳۳۴	۲۰	۲,۵۰۰,۰۰۰	
۱۷	وال واشر ۲۰ وات ۴۲ سانتی‌متر	سفید آفتابی سفیدآفتابی	۸۳۴۱ ۸۳۴۲ ۸۳۴۳	۱۰	۳,۶۰۰,۰۰۰	
۱۸	وال واشر ۲۰ وات ۴۲ سانتی‌متر رنگی	انبه ای	۸۳۴۴	۱۰	۳,۶۰۰,۰۰۰	
۱۹	وال واشر ۲۰ وات ۴۲ سانتی‌متر رنگی	قرمز	۸۳۴۵	۱۰	۳,۶۰۰,۰۰۰	
۲۰	وال واشر ۲۰ وات ۴۲ سانتی‌متر رنگی	آبی	۸۳۴۶	۱۰	۳,۶۰۰,۰۰۰	
۲۱	وال واشر ۲۰ وات ۴۲ سانتی‌متر رنگی	سبز	۸۳۴۷	۱۰	۳,۶۰۰,۰۰۰	
۲۲	وال واشر ۳۵ وات ۴۲ سانتی‌متر	سفید آفتابی سفیدآفتابی	۸۳۴۸ ۸۳۴۹ ۸۳۵۰	۱۰	۴,۴۰۰,۰۰۰	
۲۳	وال واشر ۳۵ وات ۴۲ سانتی‌متر رنگی	انبه ای	۸۳۵۱	۱۰	۴,۴۰۰,۰۰۰	
۲۴	وال واشر ۳۵ وات ۴۲ سانتی‌متر رنگی	قرمز	۸۳۵۲	۱۰	۴,۴۰۰,۰۰۰	
۲۵	وال واشر ۳۵ وات ۴۲ سانتی‌متر رنگی	آبی	۸۳۵۳	۱۰	۴,۴۰۰,۰۰۰	
۲۶	وال واشر ۳۵ وات ۴۲ سانتی‌متر رنگی	سبز	۸۳۵۴	۱۰	۴,۴۰۰,۰۰۰	

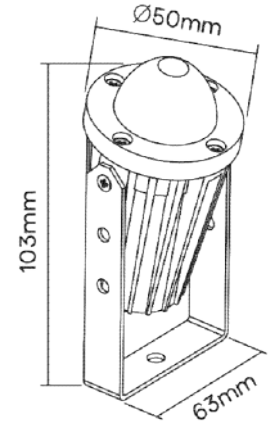

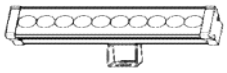

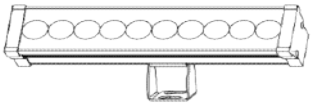

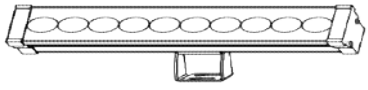

محصول جدید

ردیف	نام کالا	ظرفیت	کد کالا	تعداد در کارتن	مصرف کننده Pu	تصویر ۱۴۰۱/۱۲/۰۱ ۲۰۰۲۲۳۰۸۴۱۱۲۰
۱	کلید خودکار مینیاتوری یک پل , C۱۰A	4.5KA	۱۲۶۲	۱۲۰	۶۷۰,۰۰۰	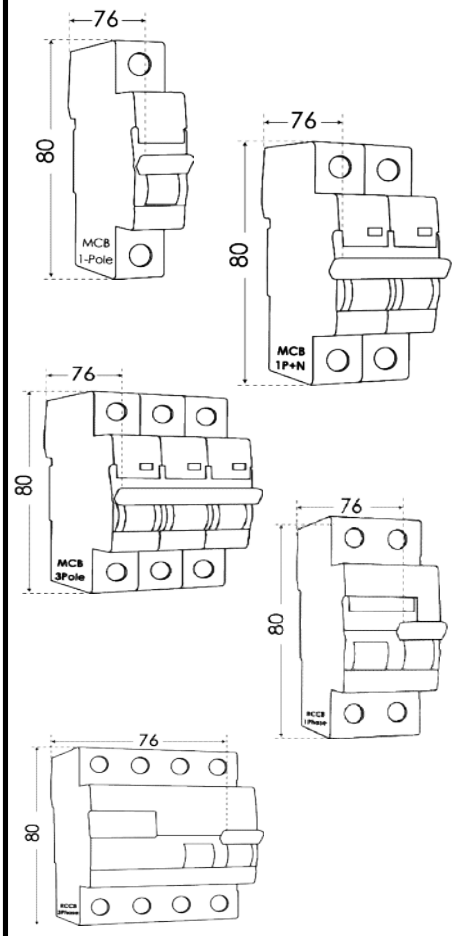
۲	کلید خودکار مینیاتوری یک پل , C۱۶A	4.5KA	۱۲۶۳	۱۲۰	۶۷۰,۰۰۰	
۳	کلید خودکار مینیاتوری یک پل , C۲۰A	4.5KA	۱۲۶۴	۱۲۰	۶۸۰,۰۰۰	
۴	کلید خودکار مینیاتوری یک پل , C۲۵A	4.5KA	۱۲۶۵	۱۲۰	۶۸۰,۰۰۰	
۵	کلید خودکار مینیاتوری یک پل , C۳۲A	4.5KA	۱۲۶۶	۱۲۰	۷۴۰,۰۰۰	
۶	کلید خودکار مینیاتوری یک پل , C۴۰A	4.5KA	۱۲۶۷	۱۲۰	۷۴۰,۰۰۰	
۷	کلید خودکار مینیاتوری یک پل , B۱۰A	4.5KA	۱۲۸۱	۱۲۰	۶۷۰,۰۰۰	
۸	کلید خودکار مینیاتوری یک پل , B۱۶A	4.5KA	۱۲۸۲	۱۲۰	۶۷۰,۰۰۰	
۹	کلید خودکار مینیاتوری یک پل , B۲۵A	4.5KA	۱۲۸۴	۱۲۰	۶۸۰,۰۰۰	
۱۰	کلید خودکار مینیاتوری یک پل+نول , C۲۵A	4.5KA	۱۲۹۰	۶۰	۱,۱۰۰,۰۰۰	
۱۱	کلید خودکار مینیاتوری یک پل+نول , C۳۲A	4.5KA	۱۲۹۱	۶۰	۱,۱۰۰,۰۰۰	
۱۲	کلید خودکار مینیاتوری سه پل , C۲۵A	4.5KA	۱۲۷۴	۲۴	۲,۲۲۰,۰۰۰	
۱۳	کلید خودکار مینیاتوری سه پل , C۳۲A	4.5KA	۱۲۷۵	۲۴	۲,۲۲۰,۰۰۰	
۱۴	کلید خودکار مینیاتوری سه پل , C۴۰A	6KA	۱۲۷۶	۲۴	۲,۲۲۰,۰۰۰	
۱۵	کلید محافظ جان تک فاز(دو پل) , ۲۵A	30mA	۱۶۱۱	۳۶	۴,۸۵۰,۰۰۰	
۱۶	کلید محافظ جان تک فاز(دو پل) , ۳۲A	30mA	۱۶۱۲	۳۶	۴,۸۵۰,۰۰۰	
۱۷	کلید محافظ جان تک فاز(دو پل) , ۴۰A	30mA	۱۶۱۳	۳۶	۴,۸۵۰,۰۰۰	
۱۸	کلید محافظ جان سه فاز(چهار پل) , ۴۰A	30mA	۱۶۲۱	۱۸	۶,۶۵۰,۰۰۰	

دفتر فروش : مشهد شهرک صنعتی توس، فاز۲، بلوار اندیشه، شماره ۲۰۷ تلفن : ۳۱۵۲۵-۰۵۱ فاکس: ۳۵۴۱۱۰۳۲-۰۵۱ , تلگرام : ۰۹۱۵۸۱۲۲۰۷۲
www.ParsShoa.co تلگرام و اینستاگرام : @ParsShoa Co

ردیف	نام کالا	رنگ نور	کد کالا	تعداد در کارتن	مصرف کننده Pu	تصویر ۱۴۰۱/۱۲/۰۱ ۲۰۰۲۲۳۰۸۴۲۱۲۰
۱	کم مصرف ۱۰۵وات لوتوس E۲۷	آفتابی	۴۵۱۸	۱۲	۷۳۰,۰۰۰	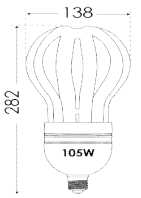
۲	چسب برق	مشکی رنگی	۹۵۱۵ ۹۵۱۶	۵۰۰	۷۵,۰۰۰	

دفتر فروش : مشهد شهرک صنعتی توس، فاز۲، بلوار اندیشه، شماره ۲۰۷ تلفن : ۳۱۵۲۵-۰۵۱ فاکس: ۳۵۴۱۱۰۳۲-۰۵۱ , تلگرام : ۰۹۱۵۸۱۲۲۰۷۲

تلگرام و اینستاگرام : @ParsShoa Co www.ParsShoa.co

ردیف	نام کالا	رنگ نور	کد کالا	تعداد در کارتن	مصرف کننده Pu	تصویر ۱۴۰۱/۱۲/۰۱ ۲۰۰۲۲۳۰۸۴۲۱۲۰
۱	ریسه LED رویالوکس ۱۰ وات ۶۰ چیپ بر متر	RGB	۴۱۴۹	۱	۵۵,۰۰۰,۰۰۰	به زودی یک رول ۱۰۰ متر می باشد
۲	کنترلر ولتاژ ۸ وات RGB به همراه ریموت کنترل		۱۰۶۶	۲۰	۲,۱۰۰,۰۰۰	محصول جدید
۳	ریسه LED رویالوکس ۸ وات ۱۲۰ چیپ ۳۵۳۵ برش ۲۰	آفتابی سفید سفیدآفتابی	۴۱۵۰ ۴۱۵۱ ۴۱۵۲	۱	۳۲,۰۰۰,۰۰۰	محصول جدید
۴	ریسه LED رویالوکس ۸ وات ۱۲۰ چیپ ۳۵۳۵ برش ۲۰	انبه ای	۴۱۵۳	۱	۳۷,۰۰۰,۰۰۰	محصول جدید
۵	ریسه LED رویالوکس ۸ وات ۱۲۰ چیپ ۳۵۳۵ برش ۲۰ رنگی	آبی قرمز سبز	۴۱۵۴ ۴۱۵۵ ۴۱۵۶	۱	۳۳,۰۰۰,۰۰۰	محصول جدید
۶	ریسه LED رویالوکس ۱۰ وات ۱۲۰ چیپ بر متر رنگی	سبز	۴۱۴۱	۱	۲۱,۵۱۰,۰۰۰	یک رول ۵۰ متر می باشد
۷	یکسو کننده ولتاژ ۸ آمپر ۱۰ میلی متر		۱۰۶۳	۸۰	۳۳۰,۰۰۰	
۸	درپوش ریسه ۱۰ میلی متر		۱۰۶۸	۱۲۰	۱۰,۰۰۰	
۹	سوکت رابط ریسه ۱۰ میلی متر		۱۰۶۵	۱۰۰	۶۵,۰۰۰	
۱۰	گیره نصب ریسه ۱۰ میلی متر		۱۰۷۰	۵۰۰	۱۰,۰۰۰	
۱۱	ریسه LED رویالوکس ۸ وات ۱۲۰ چیپ بر متر آفتابی	آفتابی سفید سفیدآفتابی	۴۱۴۲ ۴۱۴۳ ۴۱۴۴	۱	۲۹,۰۰۰,۰۰۰	یک رول ۱۰۰ متر می باشد
۱۲	ریسه LED رویالوکس ۸ وات ۱۲۰ چیپ بر متر	انبه ای	۴۱۴۵	۱	۳۴,۰۰۰,۰۰۰	
۱۳	ریسه LED رویالوکس ۸ وات ۱۲۰ چیپ بر متر رنگی	آبی قرمز سبز	۴۱۴۶ ۴۱۴۷ ۴۱۴۸		۳۰,۰۰۰,۰۰۰	
۱۴	یکسو کننده ولتاژ ۸ آمپر ۸ میلی متر		۱۰۶۴	۸۰	۳۳۰,۰۰۰	
۱۵	درپوش ریسه ۸ میلی متر		۱۰۶۹	۲۵۰	۱۰,۰۰۰	
۱۶	سوکت رابط ریسه ۸ میلی متر		۱۰۶۷	۱۰۰	۶۵,۰۰۰	
۱۷	گیره نصب ریسه ۸ میلی متر		۱۰۷۱	۵۰۰	۱۰,۰۰۰	
۱۸	باتری رویالوکس نیم قلمی Super Heavy Duty		۱۰۴۴	۶۰۰	۷۰,۰۰۰	
۱۹	باتری رویالوکس قلمی Super Heavy Duty		۱۰۴۵	۴۸۰	۸۱,۰۰۰	
۲۰	باتری رویالوکس نیم قلمی Plus Alkaline		۱۰۴۶	۶۰۰	۱۴۰,۰۰۰	
۲۱	باتری رویالوکس قلمی Plus Alkaline		۱۰۴۷	۳۶۰	۱۵۴,۰۰۰	
۲۲	باتری رویالوکس نیم قلمی Super Heavy Duty بسته ۲ عددی	کارتن ترکیبی	۱۰۴۴	۱۸۰	۷۰,۰۰۰	
	باتری رویالوکس قلمی Super Heavy Duty بسته ۲ عددی		۱۰۴۵	۹۰	۸۱,۰۰۰	
	باتری رویالوکس نیم قلمی Plus Alkaline بسته ۲ عددی		۱۰۴۶	۶۰	۱۴۰,۰۰۰	
	باتری رویالوکس قلمی Plus Alkaline بسته ۲ عددی		۱۰۴۷	۳۰	۱۵۴,۰۰۰	